Rekuperator Wentilo ICON
IC120 S1

OPCJE MONTAŻU

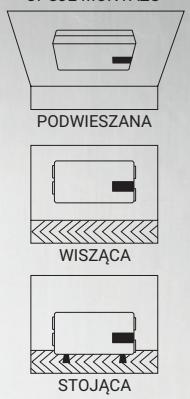

PRODUKT Z ATESTEM

Nr B.BK.60112.0439.2023
ważny do: 20.12.2028

Powłoka antybakteryjna **airCare+**

Produkt polski

Certyfikat jakości

cool, temperate climate
CERTIFIED COMPONENT
Passive House Institute

Cechy

- Skuteczna ochrona
- Komfort temperaturowy
- Zaskakująco ciche urządzenie
- Oddychaj zdrowo
- Wyższy standard energooszczędności
- Steruj jak chcesz i skąd chcesz
- Purystyczny design
- Odzysk lub usuwanie wilgoci
- Niska waga i kompaktowe wymiary
- Jestem prosty dla Ciebie
- Siła technologii

Technologie

- Platforma technologiczna iNOFRAME
- Filtracja, oczyszczanie i uzdatnianie powietrza iCARE
- Odzysk ciepła iENERGY
- Przepływ powietrza iFLOW
- Automatyczny bypass iDIRECT
- Zabezpieczenie przeciw zamarzaniu iHEAT
- Regulacja zapotrzebowaniem iSENSOR*
- Technologia adaptacji do klimatu iCLIMATE*
- Chłodzenie i ogrzewanie powietrza iCOMFORT*
- Odprowadzenie kondensatu iLEAD

Wyposażenie

- Wymiennik ciepła airENERGY
- Filtr na czerpni G4 Coarse 75%
- Filtr na czerpni F7 ePM1 70%
- Filtr na wywiewie M5 ePM10 55%
- Powłoka antybakteryjna airCare+
- Wentylator airFLOW
- Automatyczny bypass airDIRECT
- Nagrzewnica wstępna airHEAT
- System sterowania iEDGE

* Wymaga zastosowania dodatkowych akcesoriów

Opcje sterowania MyRotenso

Panele sterowania z modułem wi-fi
do wyboru

iSENSE 5i black **iSENSE 5i white** **iSWITCH Ti black** **iSWITCH Ti white**

Sterowanie przez internet
w standardzie

Rotenso **iCONNECT** Rotenso **iCONNECT WEB**

Parametry techniczne

Parametr			Wentilo ICON IC120 S1
Wydajność maksymalna		m³/h	120
Spręż dyspozycyjny		Pa	100
Wydajność znamionowa		m³/h	84
Wydajność minimalna		m³/h	65
Maksymalna sprawność odzysku ciepła		%	90
Sprawność odzysku ciepła dla przepływu znamionowego		%	90
Poziom mocy akustycznej emitowanej przez obudowę (wg ErP)		dB(A)	47
Klasa efektywności energetycznej			A
Pobór mocy elektrycznej dla przepływu znamionowego		W	28
Filtry	Powietrze czerpane z zewnątrz budynku		Przeciwpyłkowy iCARE G4 Coarse 75%
	Powietrze czerpane z zewnątrz budynku		Antysmogowy iCARE F7 ePM1 70%
	Powietrze wywiewane z pomieszczenia		Przeciwpyłkowy iCARE M5 ePM10 55%
Wymiennik ciepła			Płytowy przeciwprądowy
Bypass			100% obejścia
RZE (Roczne Zużycie Energii elektrycznej) zgodnie z Rozporządzeniem Delegowanym Komisji (UE) nr 1254/2014		kWh/rok	414
ROO (Roczne Oszczędności w Ogrzewaniu) zgodnie z Rozporządzeniem Delegowanym Komisji (UE) nr 1254/2014		kWh/rok	4604
Zalecana powierzchnia budynku		m²	50 - 70
RZE dla zalecanej powierzchni budynku		kWh/rok	200 - 305
ROO dla zalecanej powierzchni budynku		kWh/rok	2303 - 3223
Pobór mocy napędu wentylatora przy maksymalnym natężeniu przepływu		W	49
Nagrzewnica wstępna			W standardzie
Moc nagrzewnicy wstępnej w stanie ustalonym		W	740
Zmiana temperatury na nagrzewnicy wstępnej dla przepływu maksymalnego		°C	19
Typ zasilania		V, Hz	230, 50
Prąd znamionowy		A	4
Wymiary bez opakowania		mm	1110 × 582 × 230
Wymiary z opakowaniem		mm	1145 × 665 × 260
Masa bez opakowania		kg	14
Masa z opakowaniem		kg	16
Średnica króćców przyłączeniowych		mm	125
Średnica odpływu kondensatu		mm	20
Zakres temperatury pracy w pomieszczeniu		°C	5 - 45

KARTA KATALOGOWA

Producent zastrzega sobie prawo do wprowadzania zmian w produktach bez uprzedzenia

Strony **wykonania IC**

Standardowa (A)

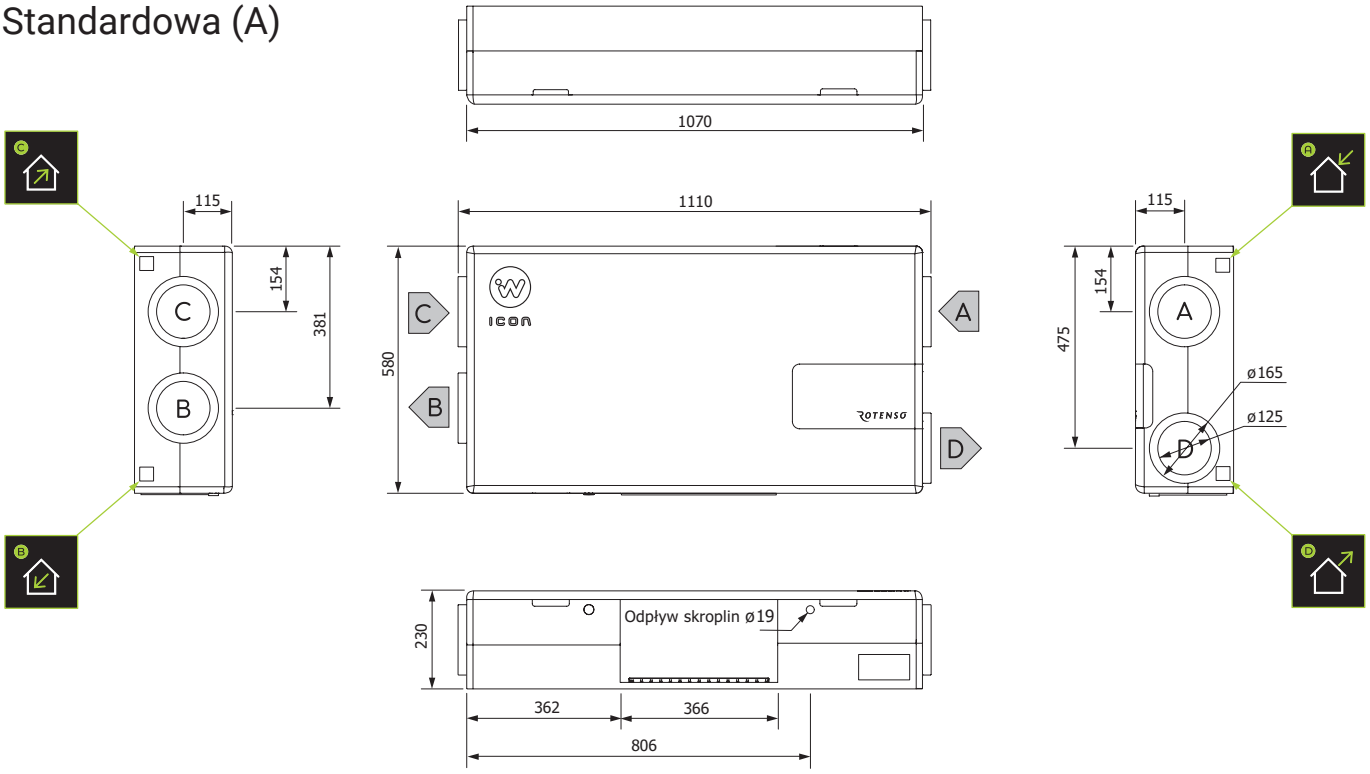

Alternatywna (B)

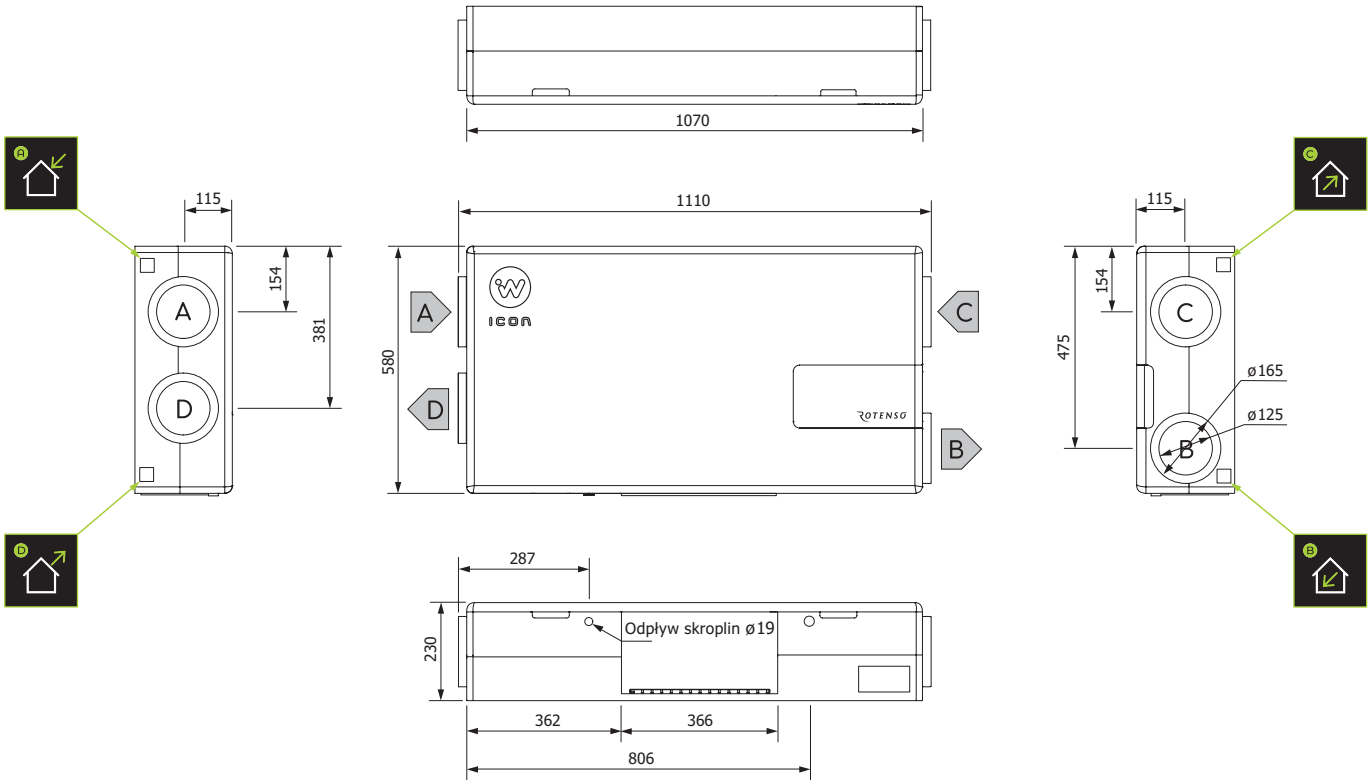

A czerpnia powietrza

B nawiew powietrza

C wywiew powietrza

D wyrzut powietrza

KARTA KATALOGOWA

Producent zastrzega sobie prawo do wprowadzania zmian w produktach bez uprzedzenia

Opcje **montażu IC**

Dla standardowej strony wykonania (A)

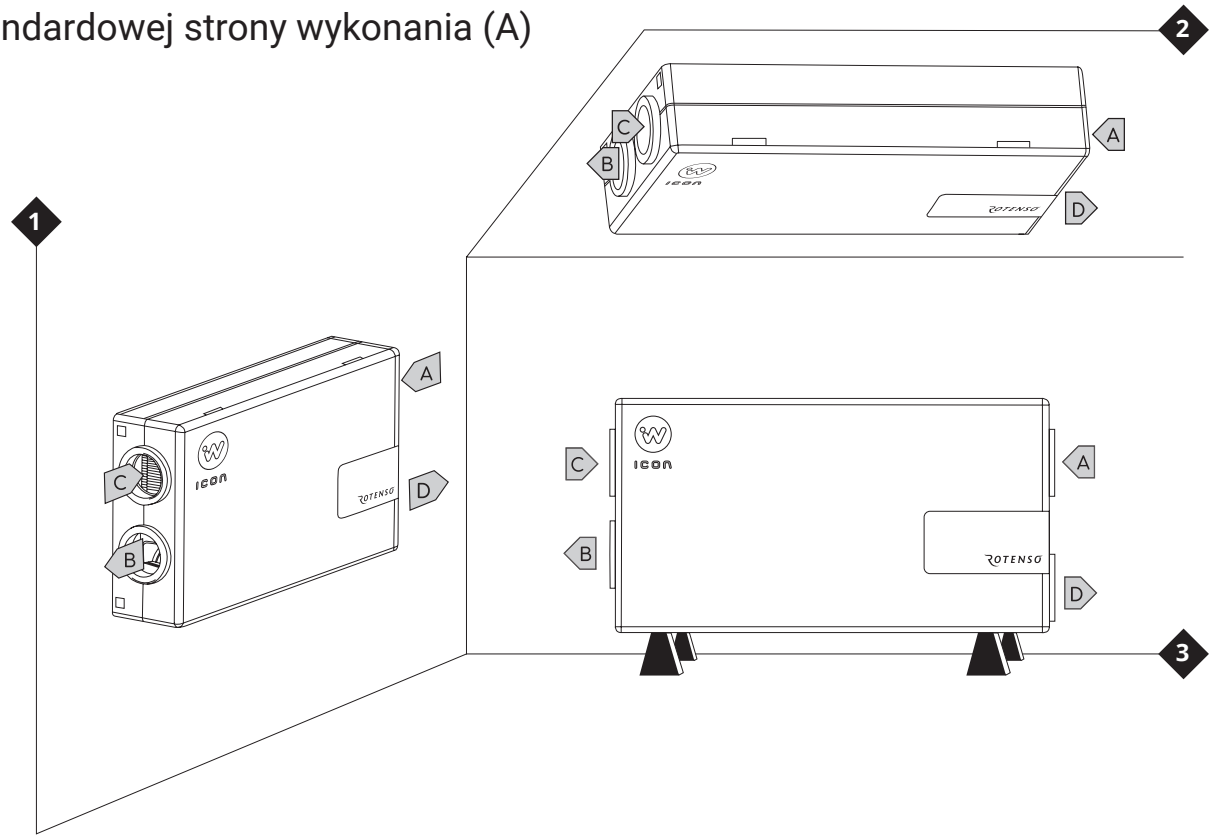

Dla alternatywnej strony wykonania (B)

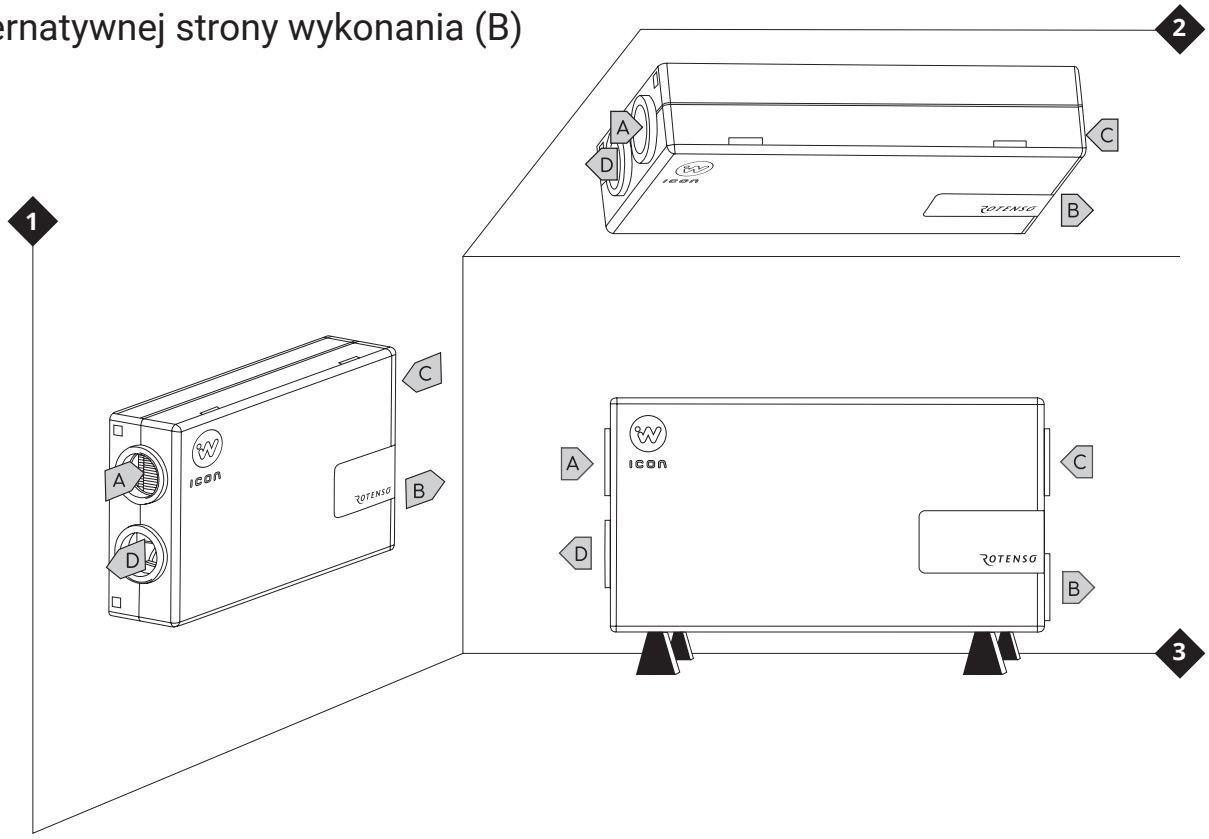

A czerpnia powietrza

B nawiew powietrza

C wywiew powietrza

D wyrzut powietrza

KARTA KATALOGOWA

Producent zastrzega sobie prawo do wprowadzania zmian w produktach bez uprzedzenia

Sprawność
odzysku ciepła

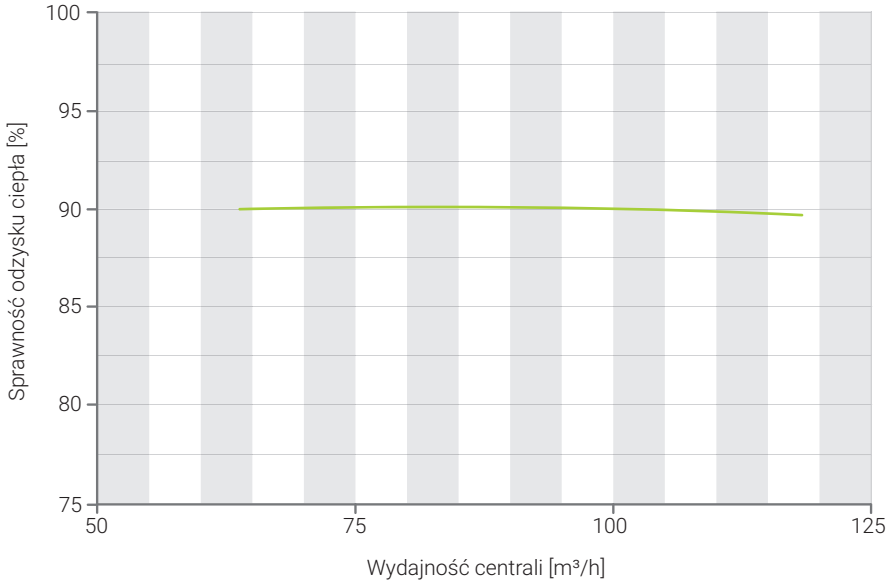

Charakterystyka
przepływowa

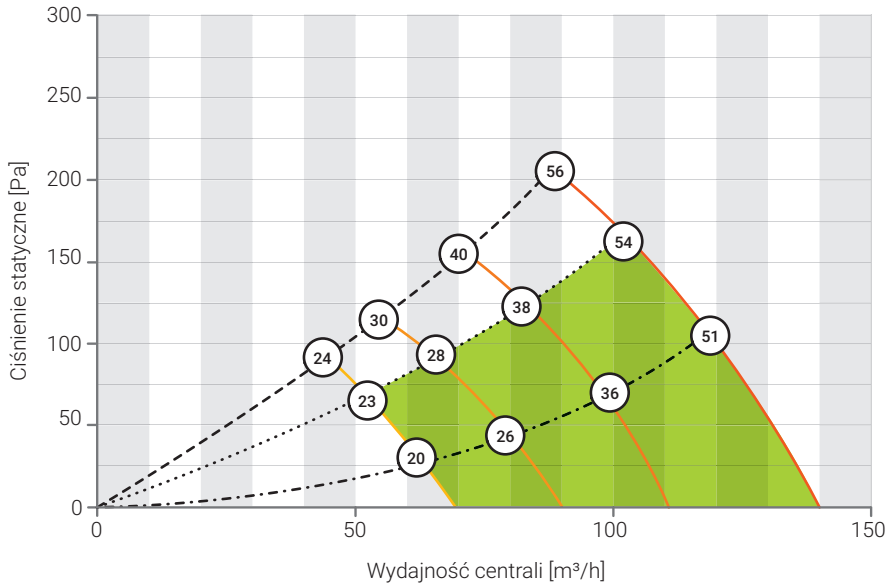

- Krzywa współpracy dla filtrów nadmiernie zabrudzonych
- Krzywa współpracy dla filtrów zabrudzonych - do wymiany
- Krzywa współpracy dla filtrów czystych
- Intensywność wentylacji - 40%
- Intensywność wentylacji - 60%
- Intensywność wentylacji - 80%
- Intensywność wentylacji - 100%
- Obszar zalecanej współpracy
- (24) Pobór mocy rekuperatora [W]

KARTA KATALOGOWA

Producent zastrzega sobie prawo do wprowadzania zmian w produktach bez uprzedzenia

Charakterystyka **akustyczna**

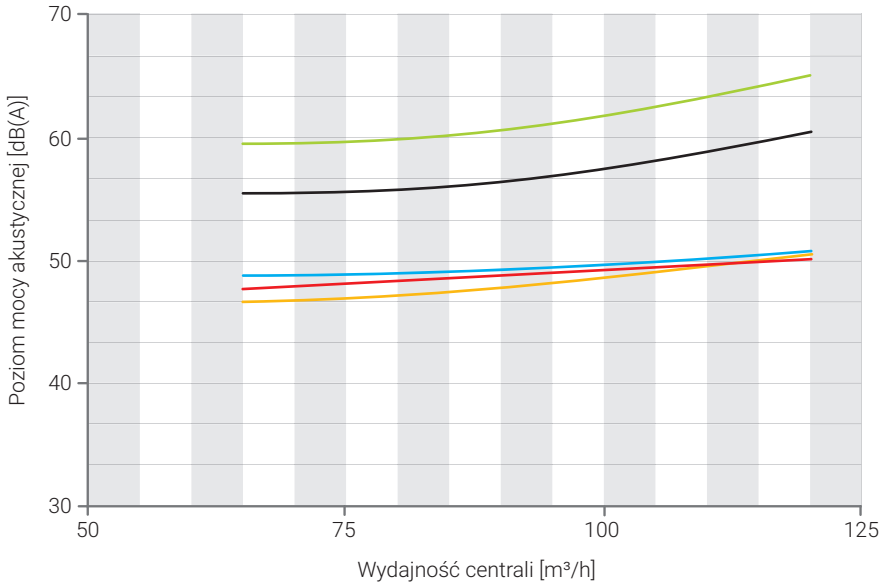

- Poziom mocy akustycznej przez obudowę
- Poziom mocy akustycznej na czerpni
- Poziom mocy akustycznej na nawiewie
- Poziom mocy akustycznej na wywiewie
- Poziom mocy akustycznej na wyrzucie

Akcesoria

	Kod produktu	Nazwa handlowa	IC120 S1
1.	RWA0102.00.0003.AW0	Panel sterowania iSWITCH Ti WHITE	●
2.	RWA0102.00.0003.AB0	Panel sterowania iSWITCH Ti BLACK	●
3.	RWA0102.00.0001.AW0	Panel sterowania iSENSE 5i WHITE	●
4.	RWA0102.00.0001.AB0	Panel sterowania iSENSE 5i BLACK	●
5.	RWA0501.00.0002.A00	Zestaw montażowy iPIN IC/IS	●
6.	RWA0501.00.0001.A00	Zestaw montażowy iFOOT	●
7.	RWA0103.00.0001.AS0	Ścienny czujnik jakości powietrza MULTI PROBE W2.2	● [1]
8.	RWA0103.IC.0001.AK0	Kanałowy czujnik jakości powietrza MULTI PROBE D2.2 ICA	● [3]
9.	RWA0103.IC.0002.AK0	Kanałowy czujnik jakości powietrza MULTI PROBE D2.2 ICB	● [4]
10.	RWA0103.IC.0003.AK0	Kanałowy czujnik wilgotności i temperatury RHT PROBE D2.2 ICA	● [3]
11.	RWA0103.IC.0004.AK0	Kanałowy czujnik wilgotności i temperatury RHT PROBE D2.2 ICB	● [4]
12.	RWA0103.00.0003.AK0	Kanałowy czujnik temperatury T PROBE D2.2	●
13.	RWA0201.00.0001.A00	Kanałowa nagrzewnica elektryczna iHEAT Cube E 125 1.2	● [1, 2]
14.	RWA0202.00.0001.A00	Kanałowa nagrzewnico-chłodnica freonowa iMULTI Cube F 200 III	● [1, 2]
15.	RWA0203.00.0001.A00	Kanałowa nagrzewnico-chłodnica wodna iMULTI Cube W 200 III	● [1, 2]
16.	RWA0204.00.0001.A00	Zawór regulacyjny VXP459.10-1.6 z siłownikiem	● [1]
17.	I26Xo	Agregat skraplający IMOTO I26Xo	● [1]
18.	RCU-AHUBOX-1C	Moduł komunikacyjny RCU-AHUBOX-1C	●
19.	RWA0601.00.0001.A00	Nawilżacz kanałowy iSTEAM	●
20.	RWA0101.00.0001.A00	Moduł iEDGE E 2.2	●
21.	RWA0302.IC.0001.A00	Wymiennik ciepła airENTHALPY IC	●
22.	RWA0402.IC.0001.A00	Filtr węglowy iCARE ACTIVE IC	●
23.	RWA0711.00.0005.A00	Przepustnica GWC iGROUND CUBE 200	● [1, 2]

[1] - wymagany moduł iEDGE E 2.2, [2] - Wymagany kanałowy czujnik temperatury T PROBE D2.2, [3] - dla strony wykonania A , [4] - dla strony wykonania B

Producent zastrzega sobie prawo do wprowadzania zmian w produktach bez uprzedzenia